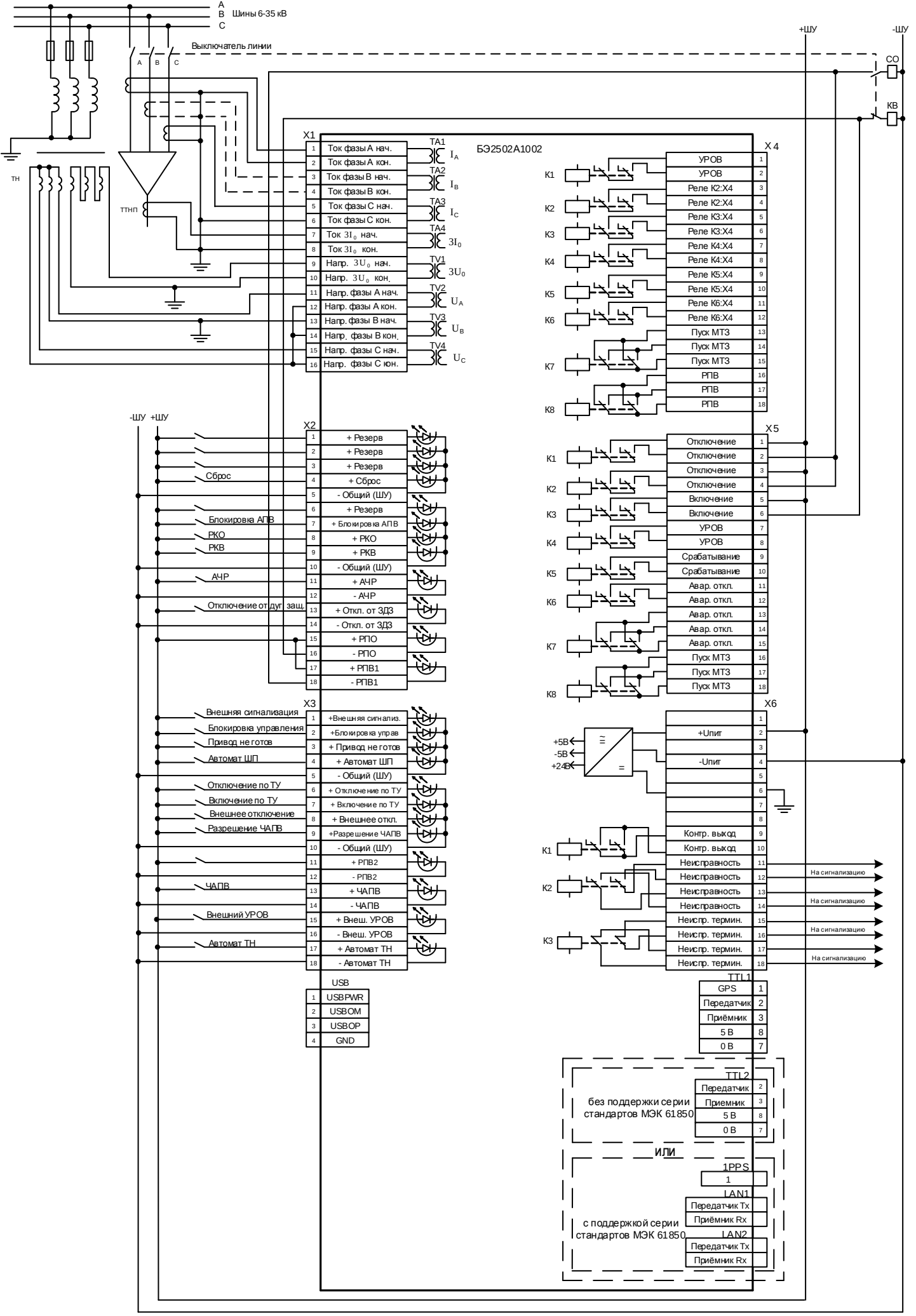
A
B
C
Шины 6-35 кВ
Выключатель линии
A
B
C
ТН
ТТНП
+ШУ
-ШУ
СО
КВ
X1
БЭ2502А1002
1 Ток фазы А нач.
2 Ток фазы А кон.
3 Ток фазы В нач.
4 Ток фазы В кон.
5 Ток фазы С нач.
6 Ток фазы С кон.
7 Ток 3I0 нач.
8 Ток 3I0 кон.
9 Напр. 3U0 нач.
10 Напр. 3U0 кон.
11 Напр. фазы А нач.
12 Напр. фазы А кон.
13 Напр. фазы В нач.
14 Напр. фазы В кон.
15 Напр. фазы С нач.
16 Напр. фазы С кон.
TA1 IA
TA2 IB
TA3 IC
TA4 3I0
TV1 3U0
TV2 UA
TV3 UB
TV4 UC
X4
К1 УРОВ 1
К1 УРОВ 2
К2 Реле К2:X4 3
К2 Реле К2:X4 4
К3 Реле К3:X4 5
К3 Реле К3:X4 6
К4 Реле К4:X4 7
К4 Реле К4:X4 8
К5 Реле К5:X4 9
К5 Реле К5:X4 10
К6 Реле К6:X4 11
К6 Реле К6:X4 12
К7 Пуск МТЗ 13
К7 Пуск МТЗ 14
К7 Пуск МТЗ 15
К8 РПВ 16
К8 РПВ 17
К8 РПВ 18
-ШУ +ШУ
X2
Сброс
Блокировка АПВ
РКО
РКВ
АЧР
Отключение от дуг. защ.
1 + Резерв
2 + Резерв
3 + Резерв
4 + Сброс
5 - Общий (ШУ)
6 + Резерв
7 + Блокировка АПВ
8 + РКО
9 + РКВ
10 - Общий (ШУ)
11 + АЧР
12 - АЧР
13 + Откл. от ЗДЗ
14 - Откл. от ЗДЗ
15 + РПО
16 - РПО
17 + РПВ1
18 - РПВ1
X5
К1 Отключение 1
К1 Отключение 2
К2 Отключение 3
К2 Отключение 4
К3 Включение 5
К3 Включение 6
К4 УРОВ 7
К4 УРОВ 8
К5 Срабатывание 9
К5 Срабатывание 10
К6 Авар. откл. 11
К6 Авар. откл. 12
К7 Авар. откл. 13
К7 Авар. откл. 14
К8 Авар. откл. 15
К8 Пуск МТЗ 16
К8 Пуск МТЗ 17
К8 Пуск МТЗ 18
X3
Внешняя сигнализация
Блокировка управления
Привод не готов
Автомат ШП
Отключение по ТУ
Включение по ТУ
Внешнее отключение
Разрешение ЧАПВ
ЧАПВ
Внешний УРОВ
Автомат ТН
1 +Внешняя сигнализ.
2 +Блокировка управ
3 + Привод не готов
4 + Автомат ШП
5 - Общий (ШУ)
6 + Отключение по ТУ
7 + Включение по ТУ
8 + Внешнее откл.
9 +Разрешение ЧАПВ
10 - Общий (ШУ)
11 + РПВ2
12 - РПВ2
13 + ЧАПВ
14 - ЧАПВ
15 + Внеш. УРОВ
16 - Внеш. УРОВ
17 + Автомат ТН
18 - Автомат ТН
X6
+5В
-5В
+24В
2 +Uпит
4 -Uпит
К1 Контр. выход 9
К1 Контр. выход 10
К2 Неисправность 11
К2 Неисправность 12
К2 Неисправность 13
К2 Неисправность 14
К3 Неиспр. термин. 15
К3 Неиспр. термин. 16
К3 Неиспр. термин. 17
К3 Неиспр. термин. 18
На сигнализацию
На сигнализацию
На сигнализацию
На сигнализацию
USB
1 USBPWR
2 USBOM
3 USBOP
4 GND
TTL1
GPS 1
Передатчик 2
Приёмник 3
5 В 8
0 В 7
TTL2
Передатчик 2
Приемник 3
5 В 8
0 В 7
без поддержки серии стандартов МЭК 61850
ИЛИ
1PPS
1
LAN1
Передатчик Tx
Приёмник Rx
LAN2
Передатчик Tx
Приёмник Rx
с поддержкой серии стандартов МЭК 61850